FLOS

ARCHIMOON K

Specific remark	(*) fonte luminosa non dimmerabile
Montaggio	Base
Descrizione delle lampade	1 x MAX 33W G9 HSGS o 1 LED 2,3W G9 200lm 3000K (*)
Ambiente di utilizzo	Per interni
Finitura	Alluminato argento
Descrizione tecnica	Lampada da tavolo a luce diretta e diffusa. Diffusore interno in vetro borosilicato pressato con finitura acidata. Diffusore esterno in PC (policarbonato) stampato ad iniezione alluminato con processo di alluminazione sottovuoto sulla parte interna. Supporto diffusori in lega di alluminio pressofuso, verniciato di colore grigio a liquido. Assieme struttura, verniciato a liquido di colore grigio, composto da bracci in lega di alluminio estruso, tiranti di acciaio, molle in acciaio inossidabile e giunti in poliammide rinforzata con il 50% di fibra di vetro stampati ad iniezione. BASE in lega di zama pressofusa, verniciata di colore grigio a liquido.

Archimoon K

designed by Philippe Starck

Lampada da tavolo a luce diretta e diffusa

F0369000 Alluminato argento

DIMENSIONI

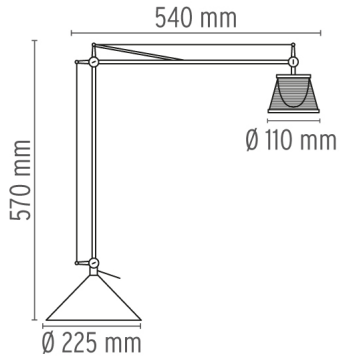

ELETTRICHE

Emergenza	Senza
Regolazione	La funzione ON/OFF dell'apparecchio, avviene mediante un'astina in policarbonato trasparente stampato ad iniezione, posta alla base della struttura.
Tensione (V)	230

FISICHE

Alimentazione	Cavo elettrico
Lunghezza cavo (mm)	2030
Materiali di costruzione	Alluminio, Vetro, Policarbonato stampato ad iniezione
Peso (kg)	5.3
Distanza minima dagli oggetti illuminati(mm)	100

CERTIFICAZIONI

IP 20

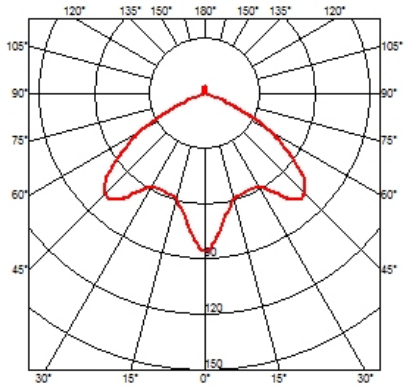

www.flos.com
info@flos.it

FLOS

Archimoon K . Lampade

HSGS 33W G9

Potenza (Watt):
33 W

Categoria delle lampade:
Alogena

Attacco:
G9

Tipo di lampada:
HSGS

LED 2,3W G9 200lm 3000K

Potenza (Watt):
2,3 W

Categoria delle lampade:
LED

Attacco:
G9

Temperatura colore (K):
3000 °K

Tipo di lampada:
LED

Archimoon K

designed by Philippe Starck

Lampada da tavolo a luce diretta e diffusa

F0369000 Alluminato argento

DIMENSIONI

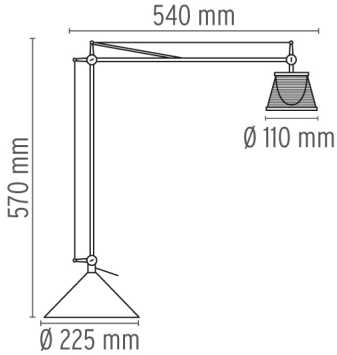

CERTIFICAZIONI

IP 20

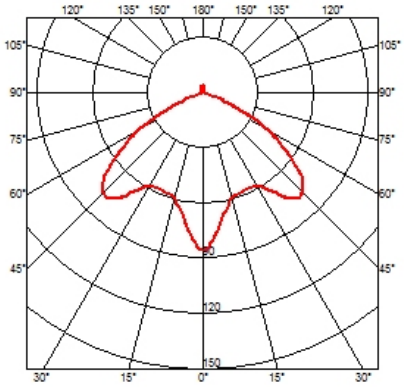

www.flos.com
info@flos.it